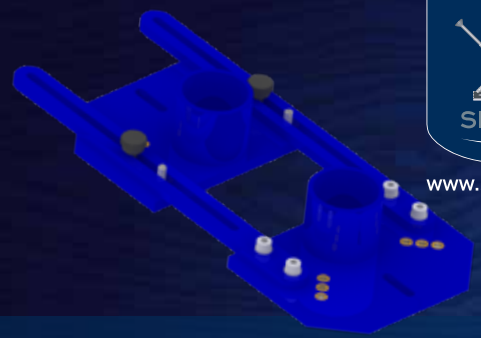

www.sihga.com

TerrassenFix® Schablone

INNOVATIVE BAUTECHNOLOGIE MIT SUPPORT FÜR DIE ZUKUNFT

MA Nr. 38631/25/1

TAKE THE BEST

SIHGA® GmbH | Gewerbepark Kleinreith 4 | 4694 Ohlsdorf bei Gmunden | AUSTRIA
Tel.: +43 7612 / 74 370 - 0 | E-Mail: info@sihga.com | **www.sihga.com**

TerrassenFix® Schablone TFS

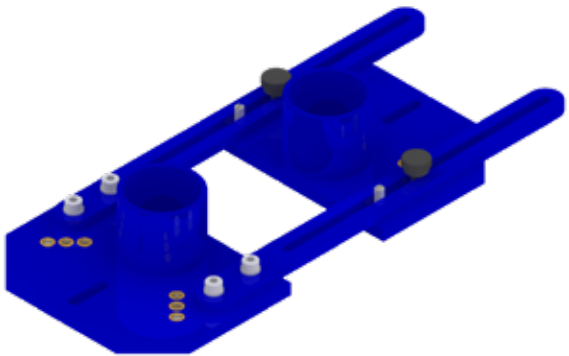

Dimension	Dielenbreite JB
TerrassenFix®	min-max
Type	[mm]
TFS	70-205

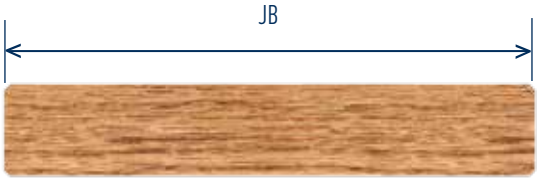

TerrassenFix® Bohrsenker BS 5 & BS 6

1.

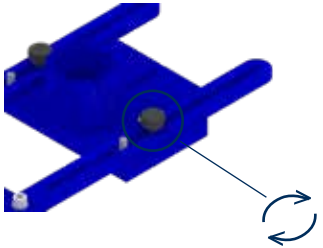

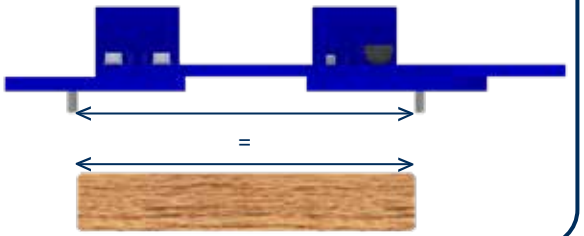

2.

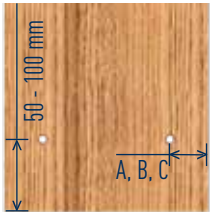

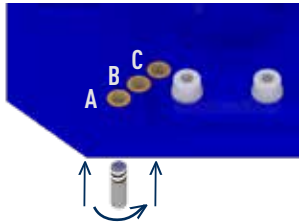

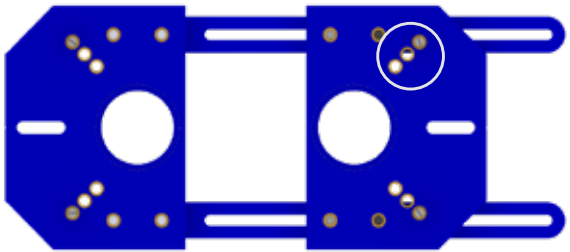

3.

A	15	[mm]
B	20	[mm]
C	25	[mm]

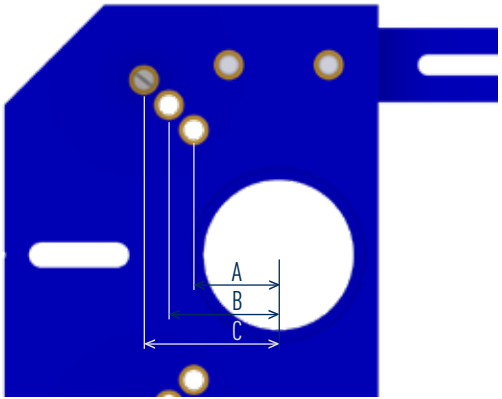

4.

5.

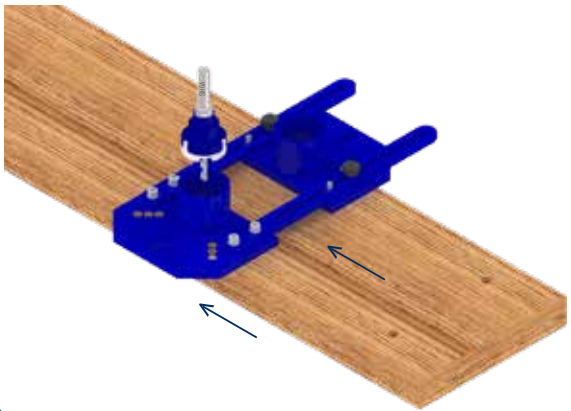

6.

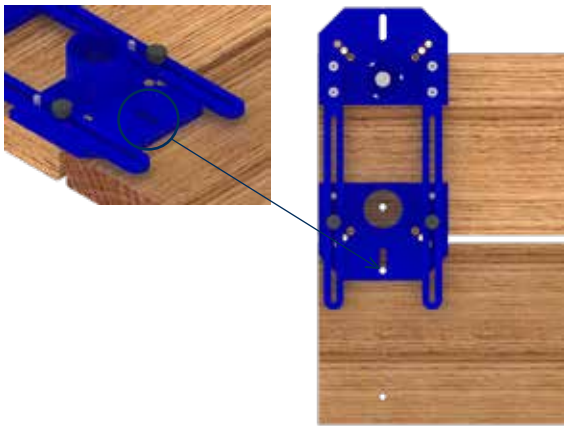
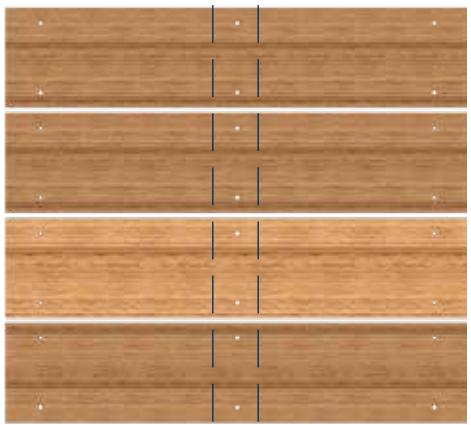
7.